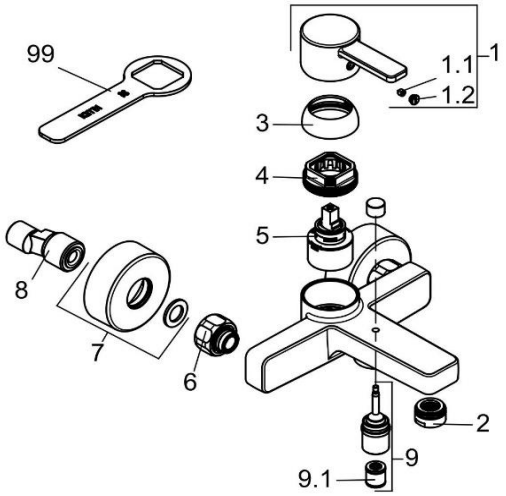

386709175		Wannenfüll-und Brausearmatur DN 15	bath- and shower mixer DN 15
1	7466991-00	HEBEL ZENTA	LEVER ZENTA
1.1	92204601-00	GEWINDESTIFT	GRUB SCREW
1.2	93092100-00	STOPFEN	PLUG
2	7542505-00	STRAHLREGLER	AERATOR
3	93018605-00	ABDECKKAPPE	COVER CAP
4	82311500-00	SPANNSCHRAUBE	FASTENING SCREW
5	7560500-00	STEUEREINHEIT	CERAMIC CARTRIDGE
6	7533505-00	WANDARMATURENANSCHLUSS	WALL CONNECTING NIPPLE
7	7469891-00	ROSETTE	ESCUTCHEON
8	7655100-00	S - ANSCHLUSS	S - CONNECTIONS
9	7465991-00	UMSTELLUNG	DIVERTER
9.1	7504500-00	RÜCKFLUSSVERHINDERER	BACK FLOW PREVENTER
99	92907700-00	SPANNSCHRAUBENSCHLÜSSEL	WRENCH FOR FASTENING SCREW